RevNo	Revision note	Date	Signature	Checked

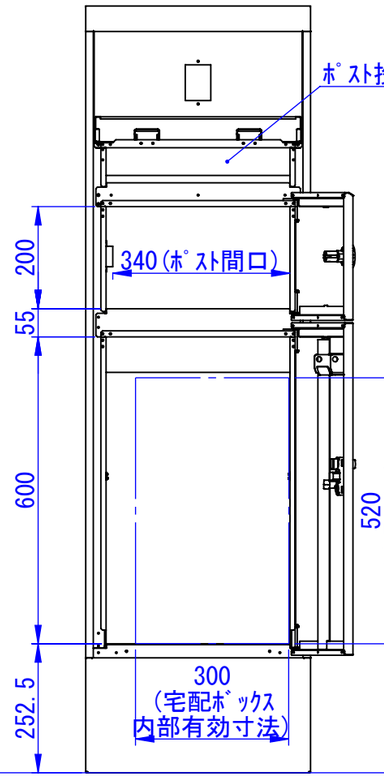

左側面(扉開放時)

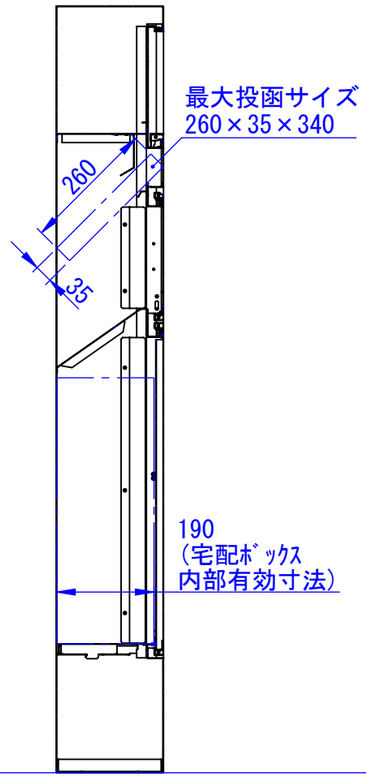

断面図 A-A

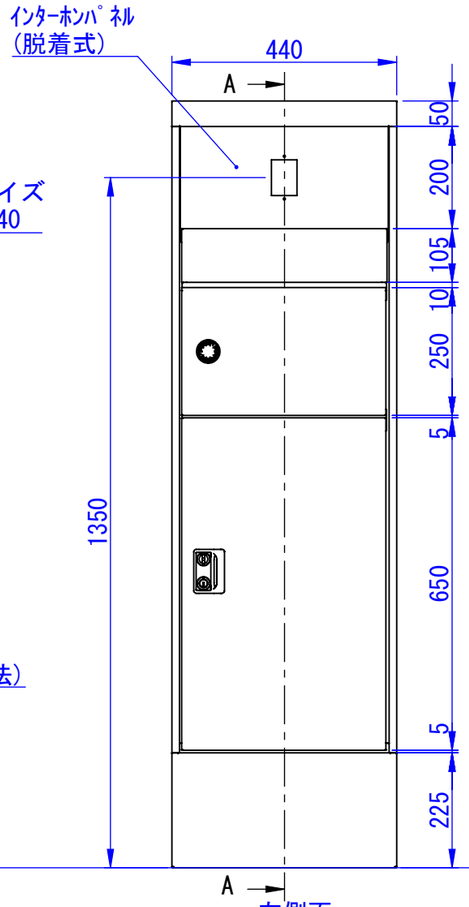

左側面

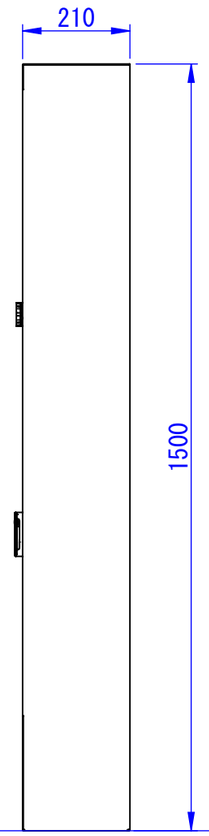

正面
(背面でも可)

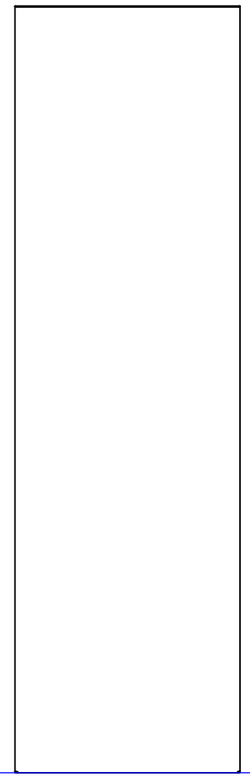

右側面

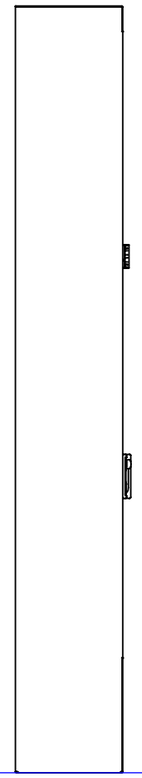

背面
(正面でも可)

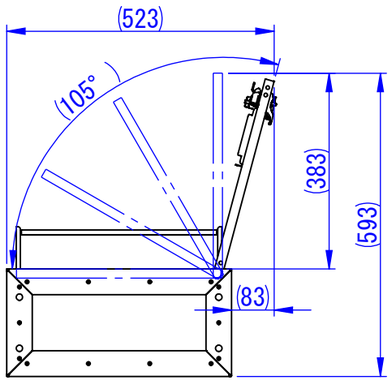

底面(扉開放時)

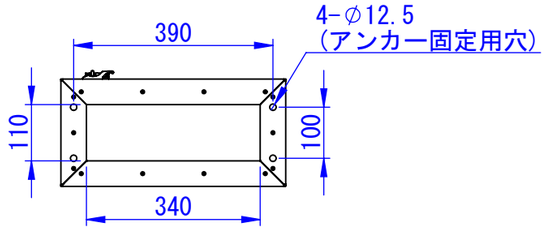

底面

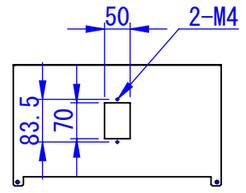

ｲﾝﾀｰﾎﾝﾊﾟﾈﾙ(ﾊﾟﾈﾙｶｯﾄ有)

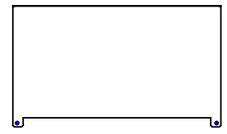

ｲﾝﾀｰﾎﾝﾊﾟﾈﾙ(ﾊﾟﾈﾙｶｯﾄ無)

表面処理：
マットグレー

Designed by	Checked by	Approved by - date	Filename	Date	Scale
K_Ikeda	-	-	SDDV191G2001	25/10/29	1:12

エス・ディ・エス株式会社

宅配キーパー機能門柱 スタンダード 右開き

TK220-MG-R

Edition	Sheet
-	1/1

2025/10/31