RevNo	Revision note	Date	Signature	Checked

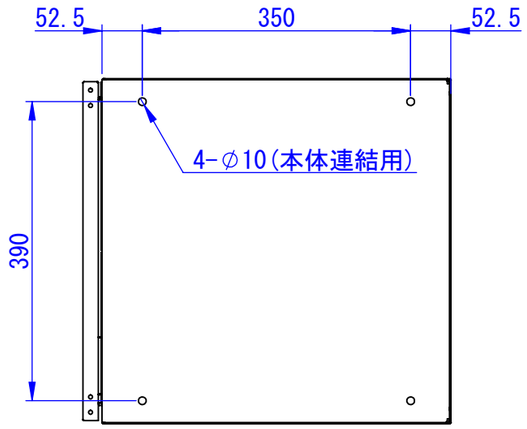

底面

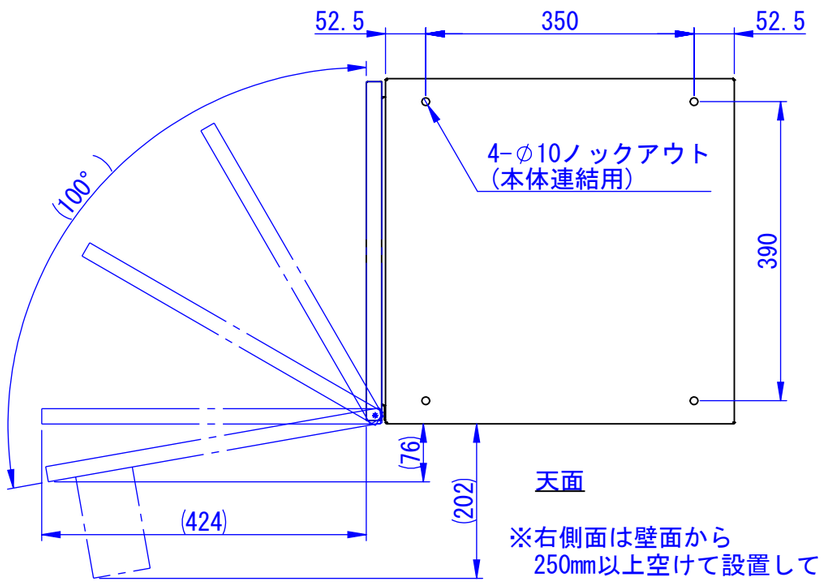

天面

※右側面は壁面から
250mm以上空けて設置してください

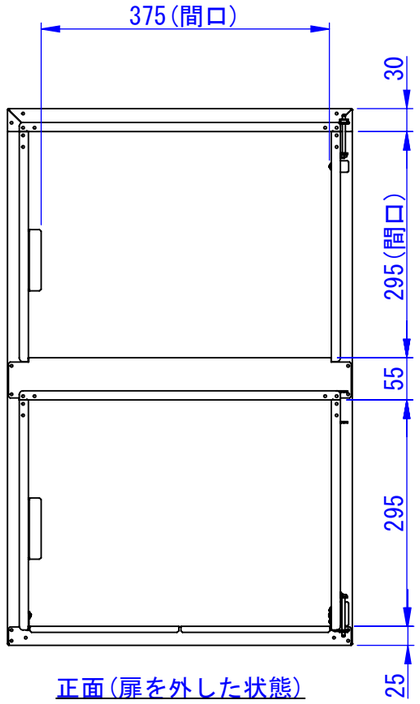

正面(扉を外した状態)

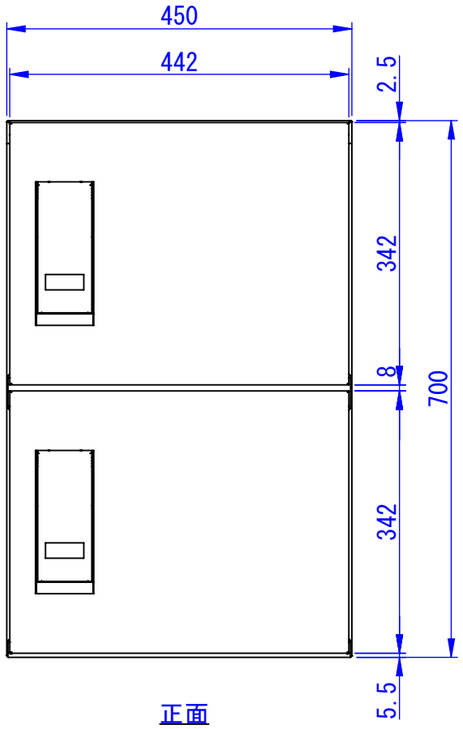

正面

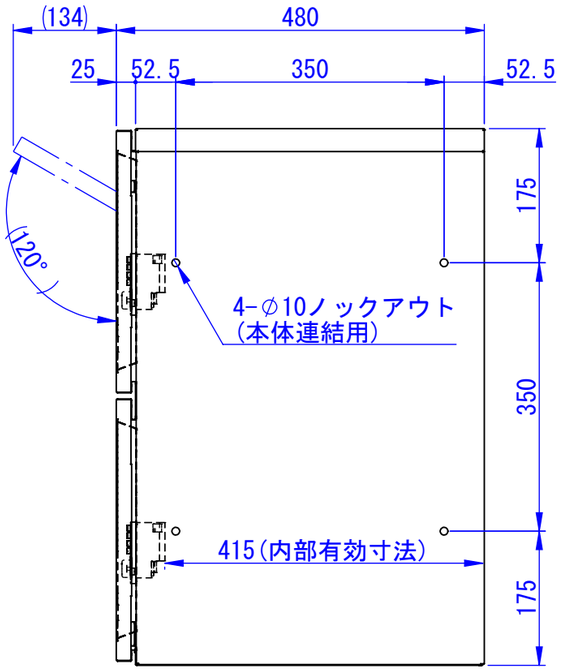

側面

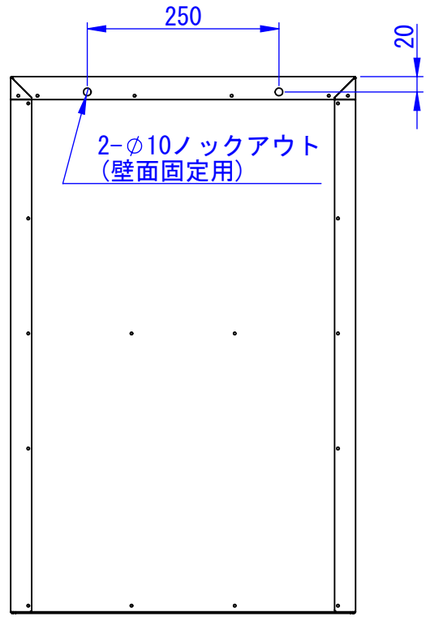

背面

表面処理
MW：マットホワイト
MG：マットグレー
WB：ウォルナットブラウン

Designed by	Checked by	Approved by - date	Filename	Date	Scale
K_Ikeda	-	-	SDDV158G3001	24/03/05	1:8

エス・ディ・エス株式会社

宅配ｷｰﾊﾟｰ A ｽﾀﾝﾀﾞｰﾄﾞ ｾﾐﾗｰｼﾞ ﾕﾆｯﾄ

TK83-□-R

Edition	Sheet
-	1/1

2025/06/20