FOP-WS20 取扱説明書

V1.0

注意　ご使用になる前に必ずお読みください。(本書は大切に保管してください)

■ 安全にご使用頂くために

本書では危険を伴う操作・お取扱について、次の警告記号を用いて重要な部分が一目で判るようにしています。内容を良くご理解の上で本文をお読みください。

警告　この表示を無視して、誤った取扱をすると人が死亡又は、重症を負う可能性が想定される内容を示します。

注意　この表示を無視した取扱をすると、人が障害を負う可能性が想定される内容及び物的損害の発生が想定される内容を示します。

1. 設置

■FOP-WS20天板のネジを外し、天板を取り外してください。最低4ヶ所以上のネジやアンカー等で壁面へ取り付けてください(図1)
※壁の強度が弱い場所ではネジの本数を増やして設置してください。
※壁面固定用のネジやアンカー類は本製品には同梱しておりません。専門の業者にご依頼の上、別途ご用意ください。

図1

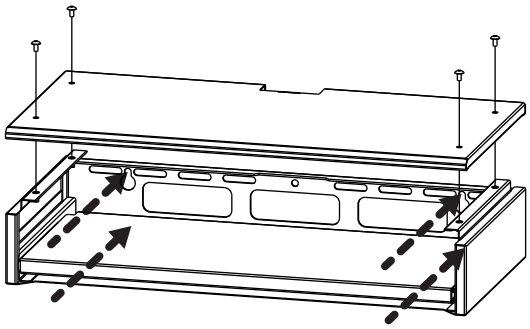

2. 使用方法

■FOP-WS20のキーボード棚板は引き出して使用することができます。(図2)
■キーボード、マウス等のケーブルは底面、天井背面から引き回すことが来ます。(図2)

図2

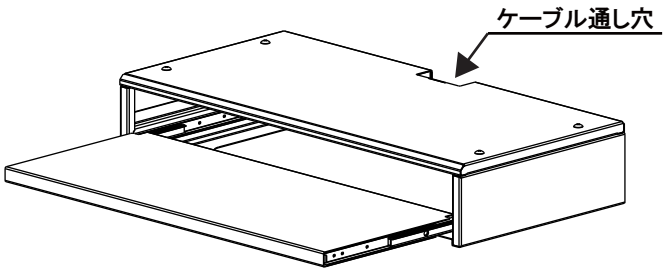

3. 取付図

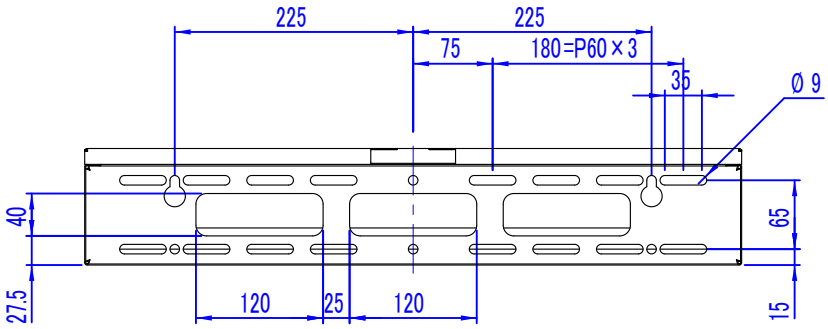

背面図

SDS エス・ディ・エス株式会社　本社:石川県白山市横江町1003番地
TEL:0120−74−1003