RevNo	Revision note	Date	Signature	Checked

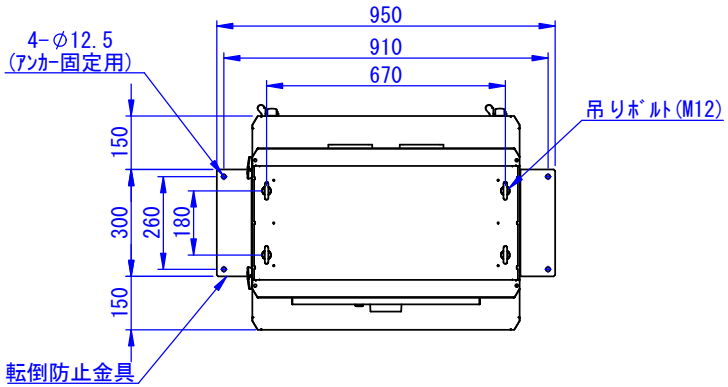

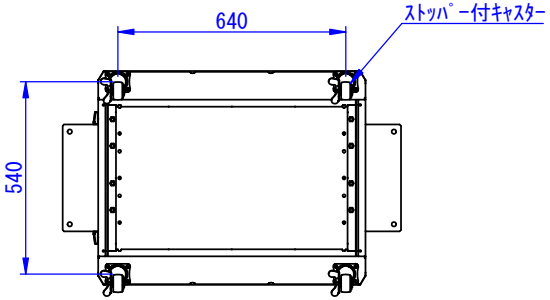

底面図

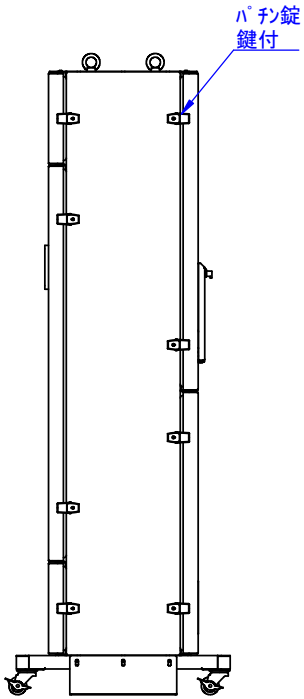

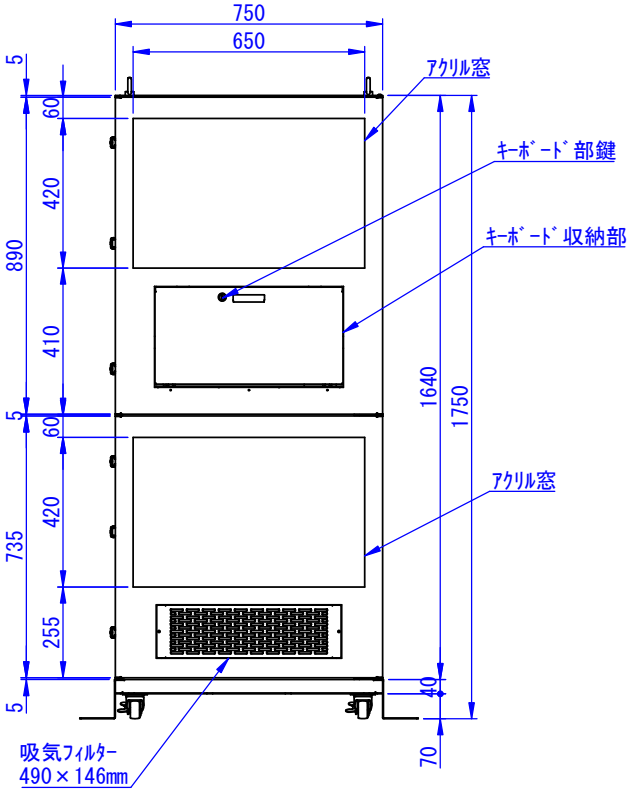

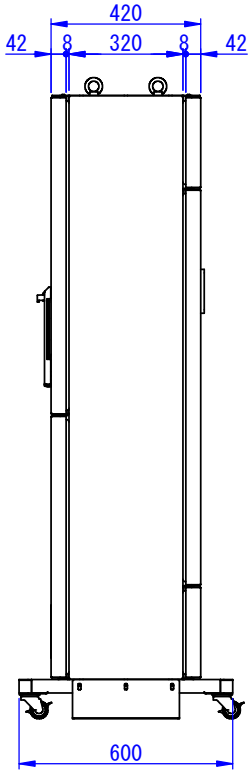

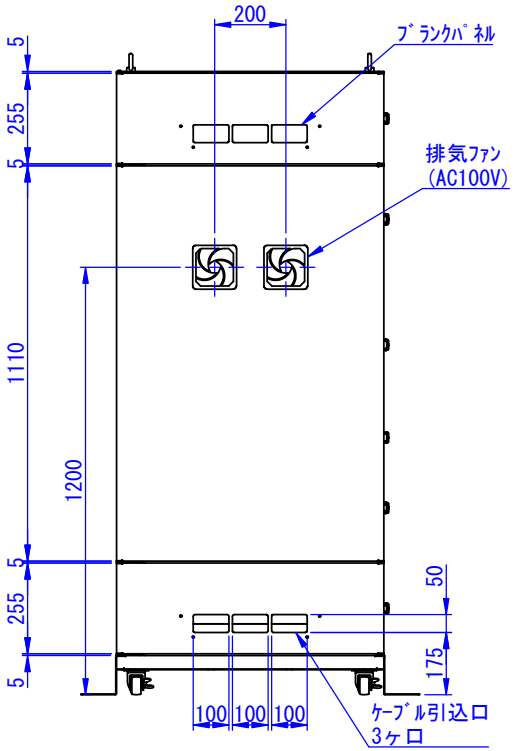

表面処理：
本体色：7.5Y6/0.5ﾚｻﾞｰﾄﾝ
扉　色：N4.0ﾚｻﾞｰﾄﾝ

Designed by	Checked by	Approved by - date	Filename	Date	Scale
K_Kitamura	-	-	SDSL002G0101	25/10/20	1:15

エス・ディ・エス株式会社

まもる君SlimⅡ W750mm ﾌｧﾝﾀｲﾌﾟ

SL20F

Edition	Sheet
-	1/1

2025/10/20

RevNo	Revision note	Date	Signature	Checked

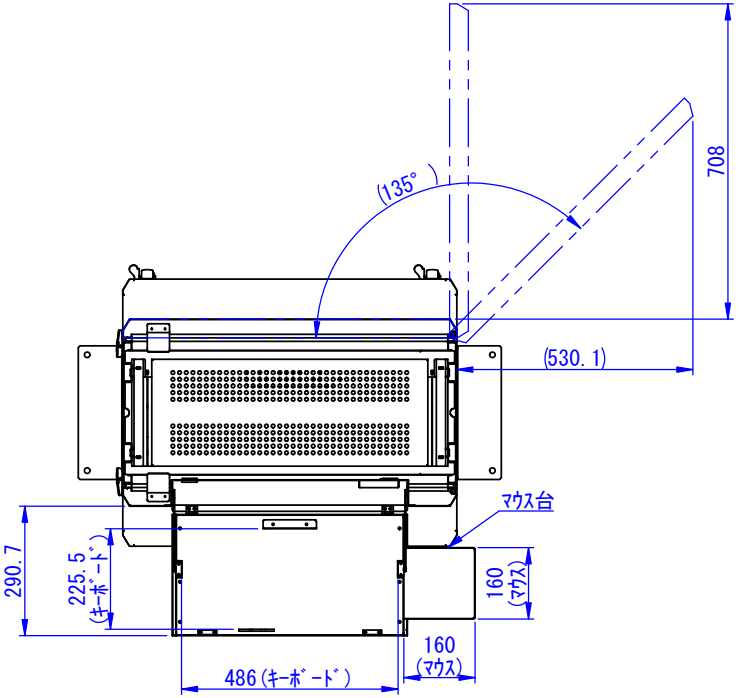

断面図 B-B

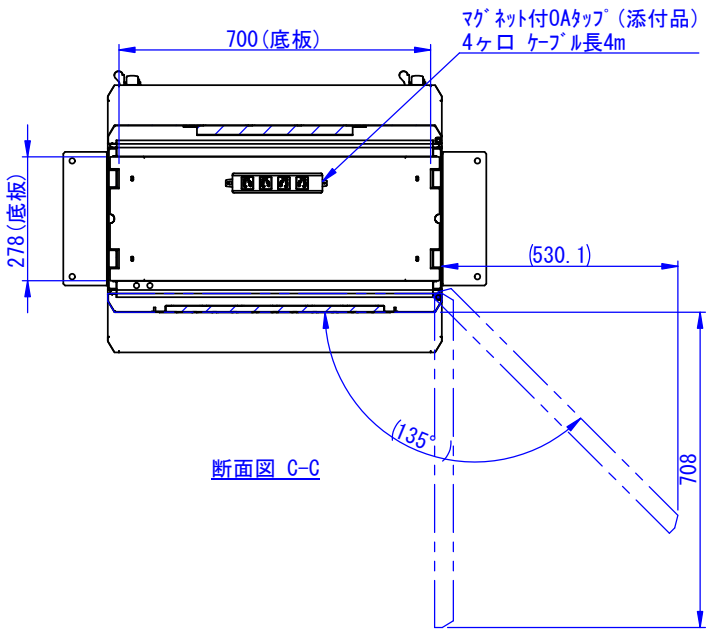

断面図 C-C

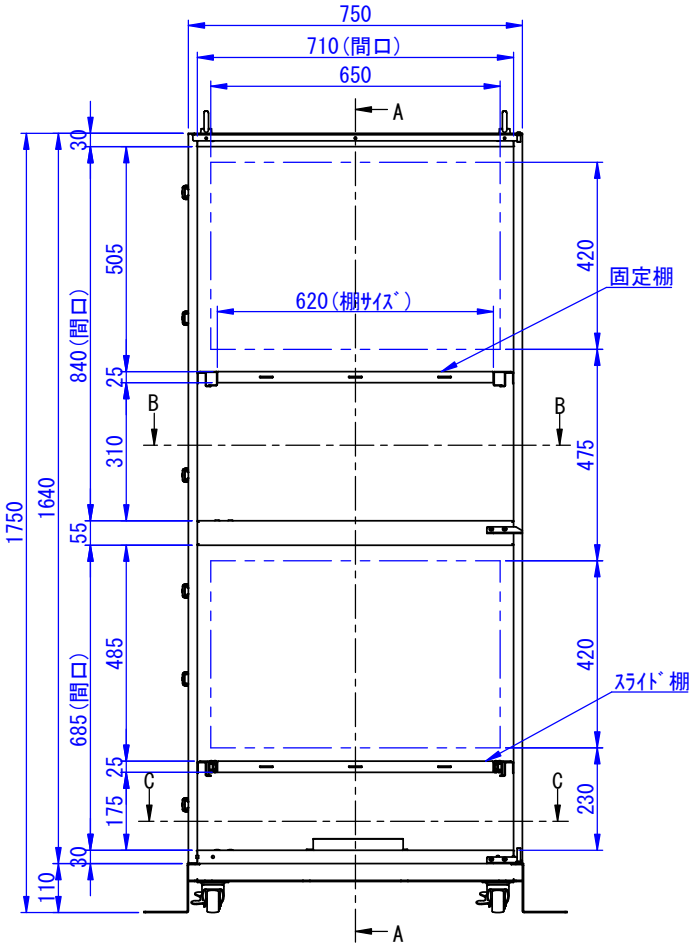

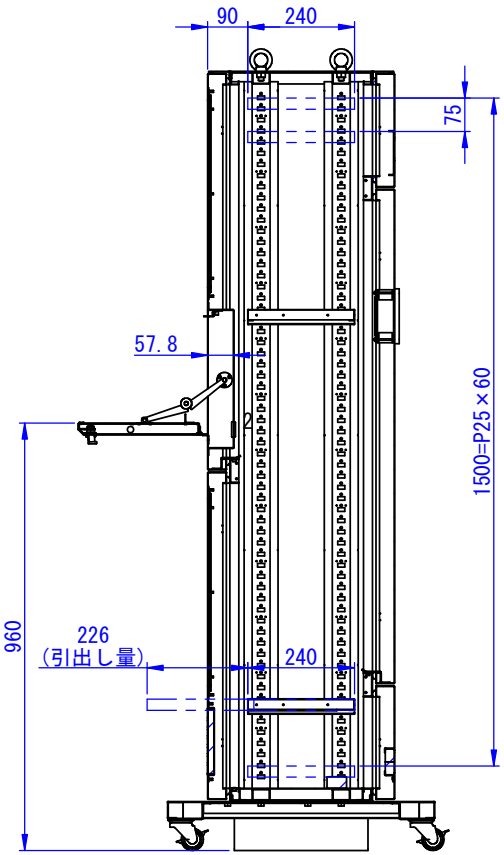

断面図 A-A

Designed by	Checked by	Approved by - date	Filename	Date	Scale
K_Kitamura	-	-	SDSL002G0102	25/10/20	1:12

エス・ディ・エス株式会社

まもる君SlimⅡ W750mm ﾌｧﾝﾀｲﾌﾟ

SL20F

Edition -

Sheet 1/1

2025/12/04