RevNo	Revision note	Date	Signature	Checked

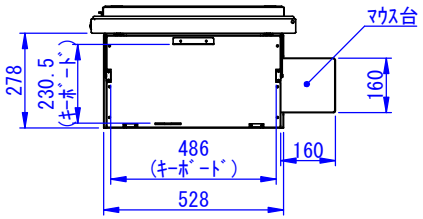

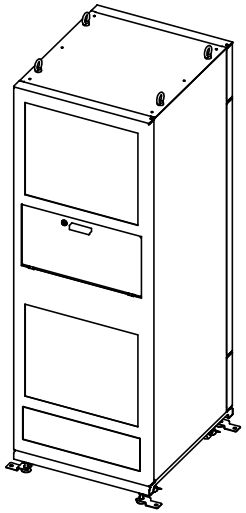

取付イメージ

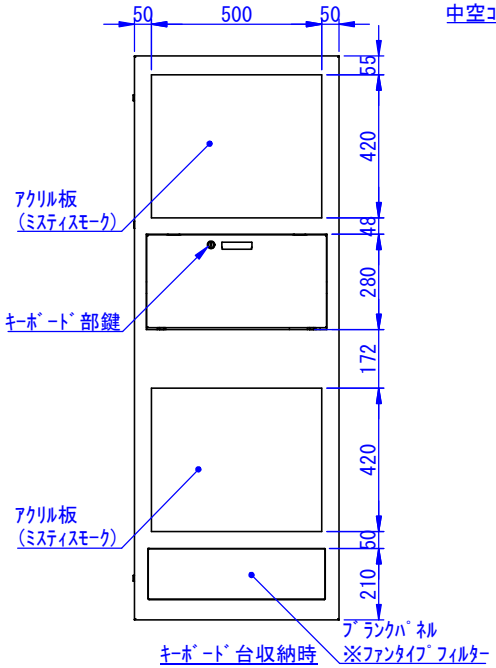

キーボード台収納時

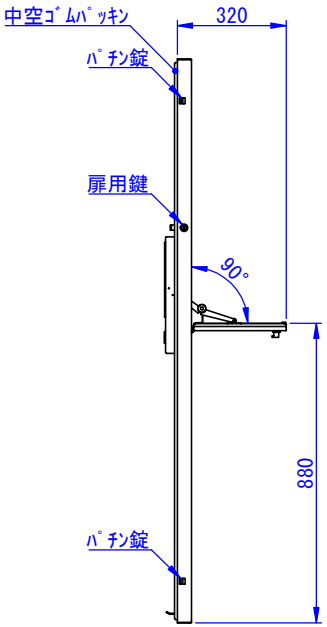

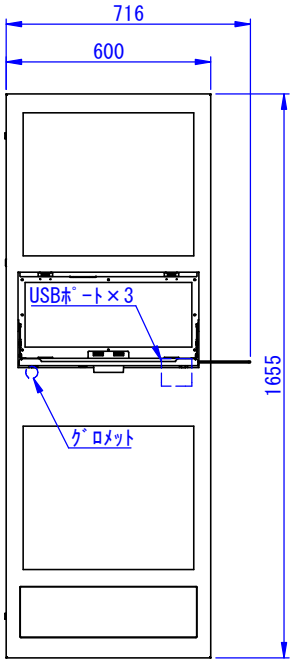

キーボード開閉時

【仕様】	
材質	本体：鉄1.6mm
	中空ゴムパッキン：クロロプレンゴム
	システムロック：亜鉛合金 クロムメッキ
	パチン錠：黄銅板 クロムメッキ
	窓：アクリル3mm
コネクタ	USB2.0×3

表面処理：
N4.0レザートン

Designed by	Checked by	Approved by - date	Filename	Date	Scale
T_Itou	-	-	-	20/09/14	1:15

エス・ディ・エス株式会社

前扉キーボード台タイプ/1枚扉

S17-1WW

Edition -

Sheet 1/1

2020/09/18