RevNo	Revision note	Date	Signature	Checked

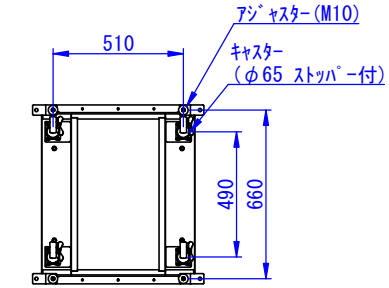

底面

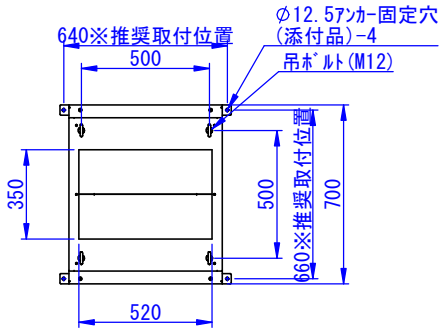

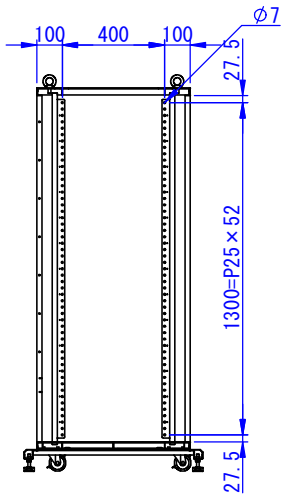

断面図 A-A

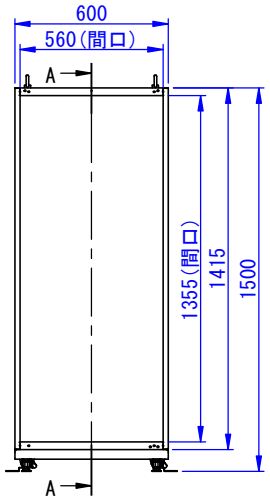

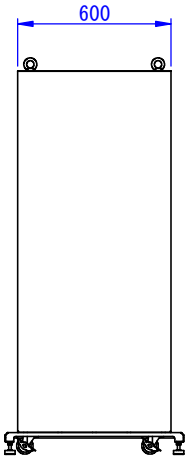

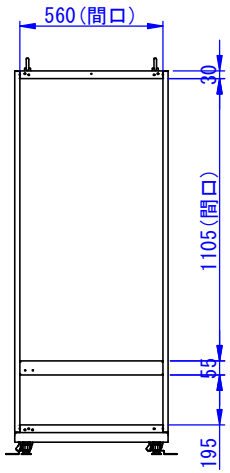

表面処理：
7.5Y6/0.5ﾚｻﾞｰﾄﾝ

【仕様】	
材質	本体：鉄 1.6mm
	ｷｬｽﾀｰ：ﾅｲﾛﾝ
	ｱｼﾞｬｽﾀｰ：鉄 亜鉛めっきｸﾛﾒｰﾄ
	吊ﾎﾞﾙﾄ：鉄 三価ｸﾛﾒｰﾄ

Designed by	Checked by	Approved by - date	Filename	Date	Scale
K_Kitamura	-	-	-	20/09/17	1:20

エス・ディ・エス株式会社

本体

S15-BD-TC

Edition -

Sheet 1/1

2020/09/17