RevNo	Revision note	Date	Signature	Checked

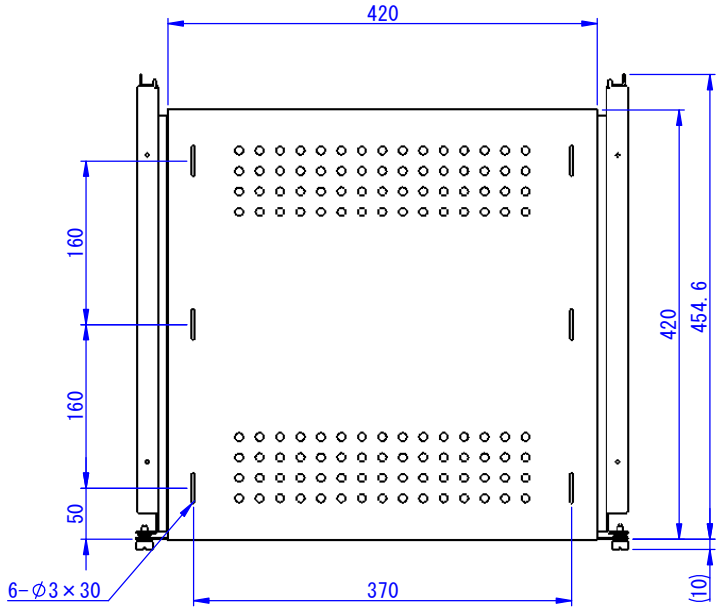

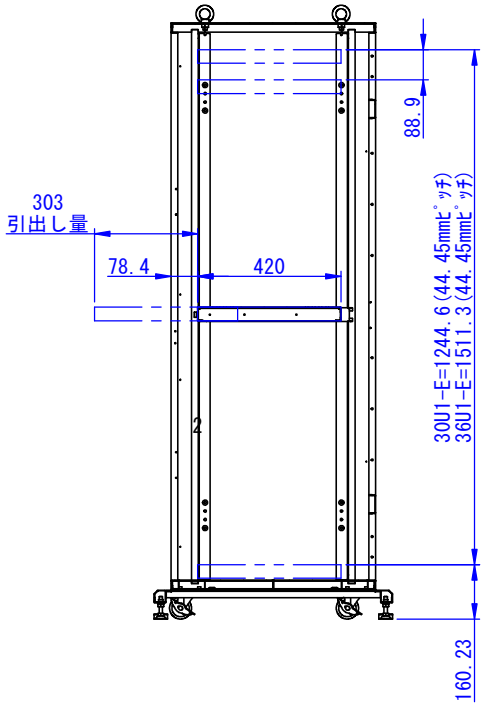

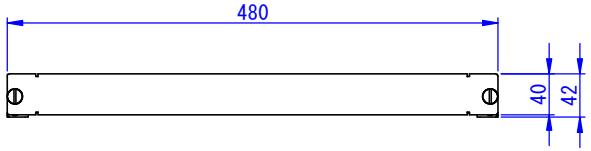

2020/09/11

表面処理：
7.5Y6/0.5ﾚｻﾞｰﾄﾝ

【仕様】	
材質	鉄　1.6mm
耐荷重	30kg

Designed by	Checked by	Approved by - date	Filename	Date	Scale
K_Kitamura	-	-		20/09/11	1:5

エス・ディ・エス株式会社

19″スライド棚

P1S-SS01-E

Edition -

Sheet 1/1