RevNo	Revision note	Date	Signature	Checked
A	ケーブルクランプ形状、パチン錠変更。	10/12/20	K_K	-

取付イメージ（共通）

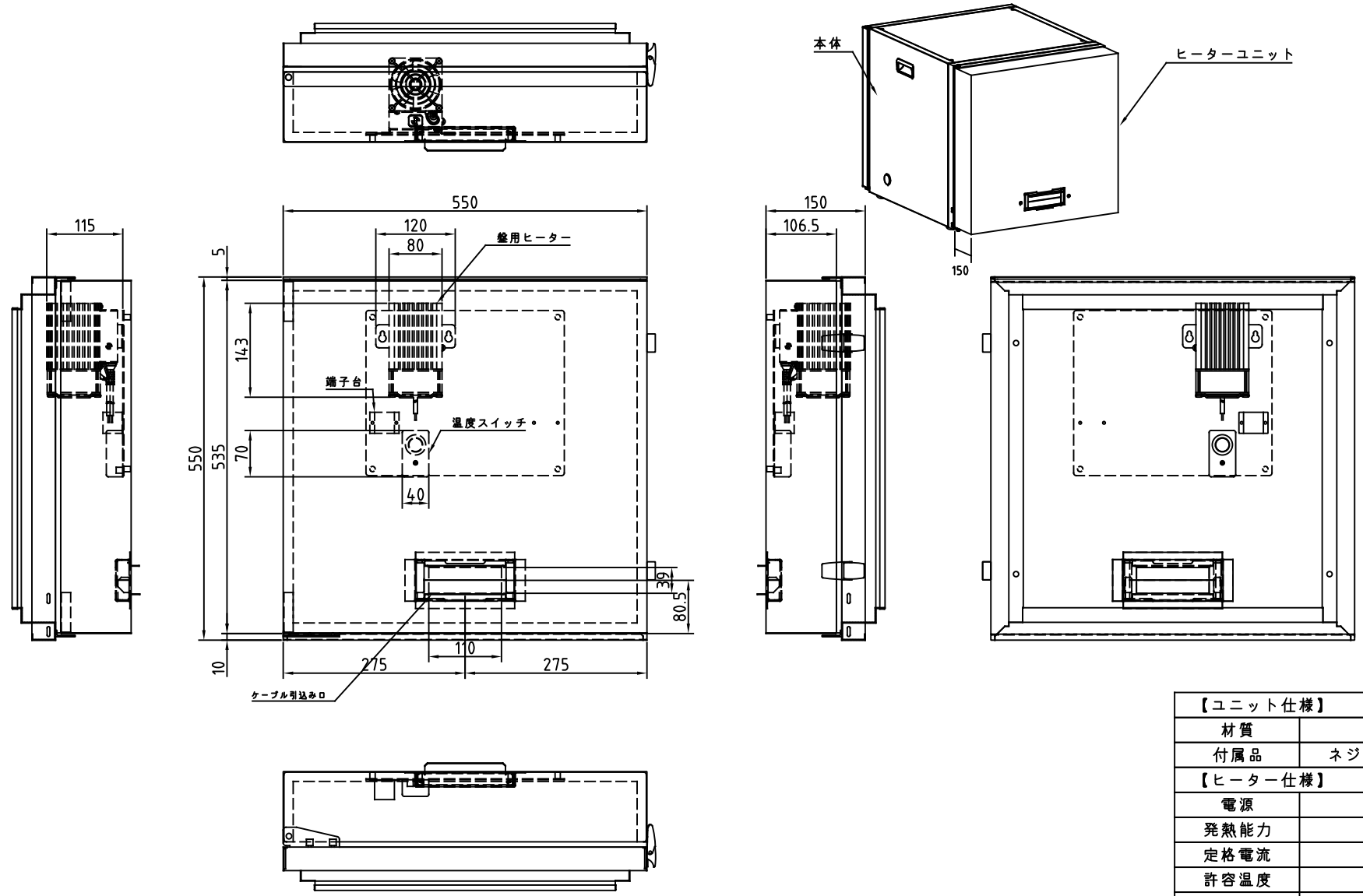

【ユニット仕様】	
材質	鉄 1.0mm
付属品	ネジ（M6）4ヶ、ナット（M6）4ヶ
【ヒーター仕様】	
電源	AC100V 50/60Hz
発熱能力	200W
定格電流	Max 2.15/2.14A
許容温度	-10～70℃
設定範囲	0～60℃

材質　SPCC　t1.0
表面処理　X
数量（／台）　1

Itemref	Quantity	Title/Name, designation, material, dimension etc	Article No./Reference

Designed by	Checked by	Approved by - date	Filename	Date	Scale
y_aoki				02/10/15	1:6

エス・ディ・エス株式会社

ヒーターユニット

L1D-BW56　Edition A　Sheet 1/1