RevNo	Revision note	Date	Signature	Checked

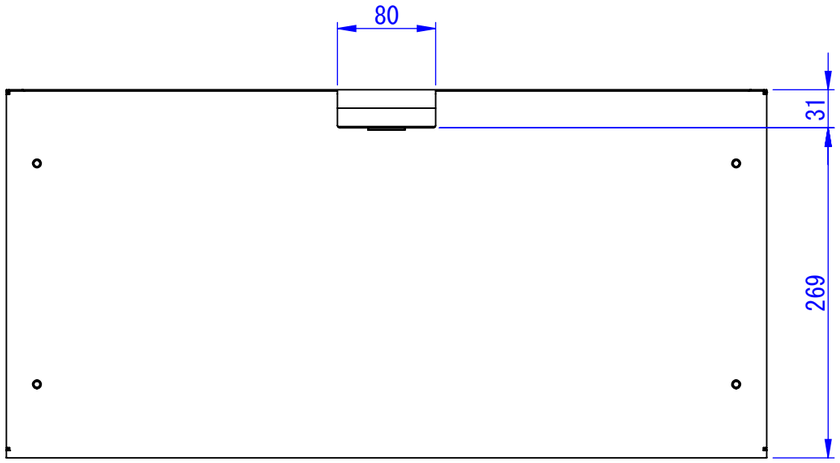

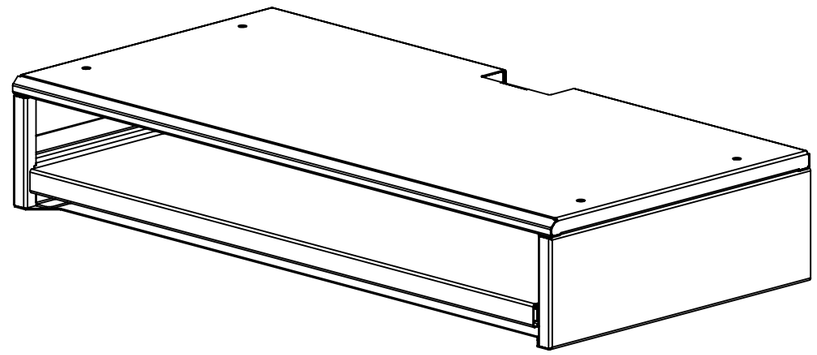

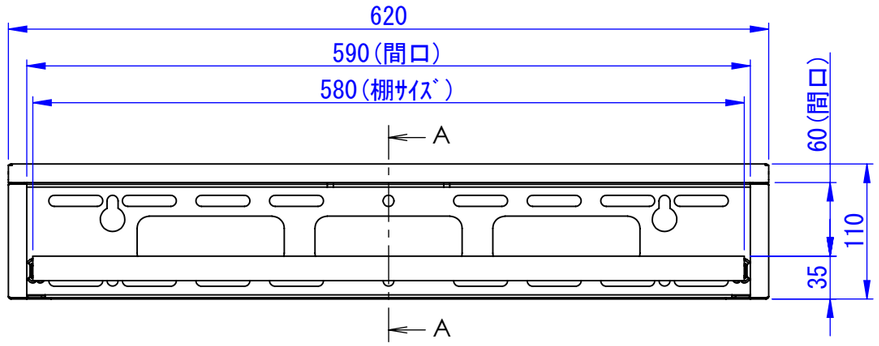

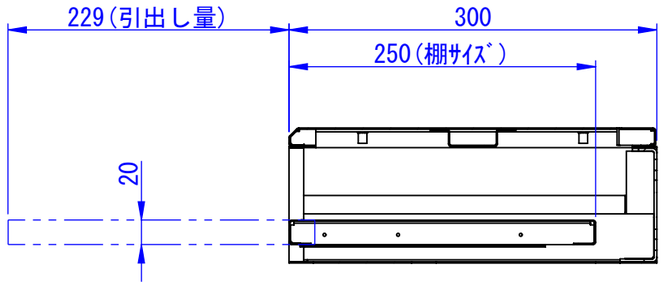

断面図 A-A

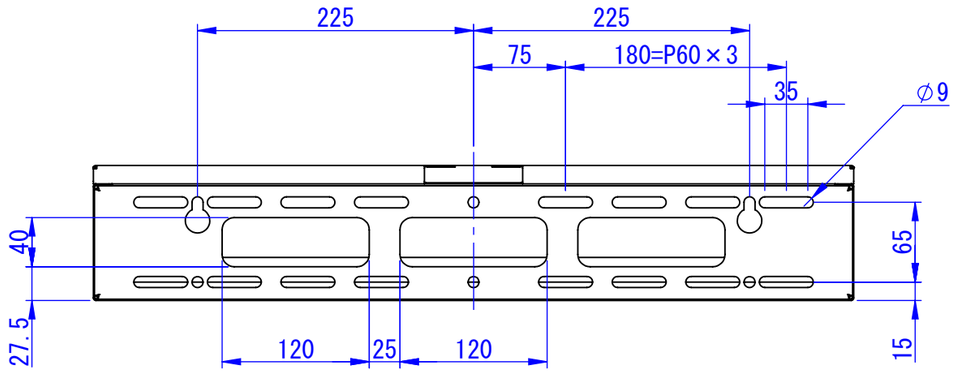

背面図

2025/05/26

表面処理：N6.0ﾘｯﾌﾟﾙ

Designed by	Checked by	Approved by - date	Filename	Date	Scale
K_Kitamura	-	-	SDDV148G1301	25/05/26	1:5

エス・ディ・エス株式会社

壁掛用ｽﾗｲﾄﾞ式ｷｰﾎﾞｰﾄﾞﾏｳｽ台

DC-WS02

Edition -

Sheet 1/1