RevNo	Revision note	Date	Signature	Checked

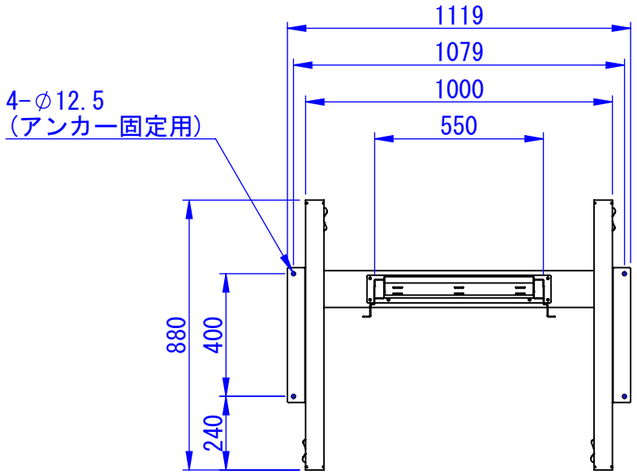

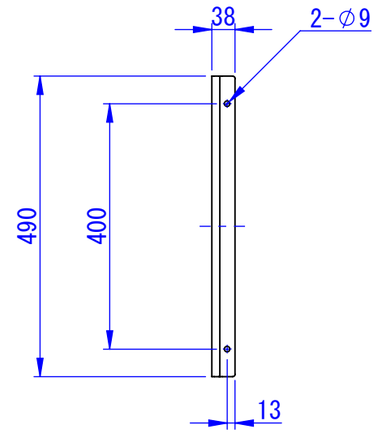

ﾃﾞｨｽﾌﾟﾚｲｹｰｽ取付金具詳細

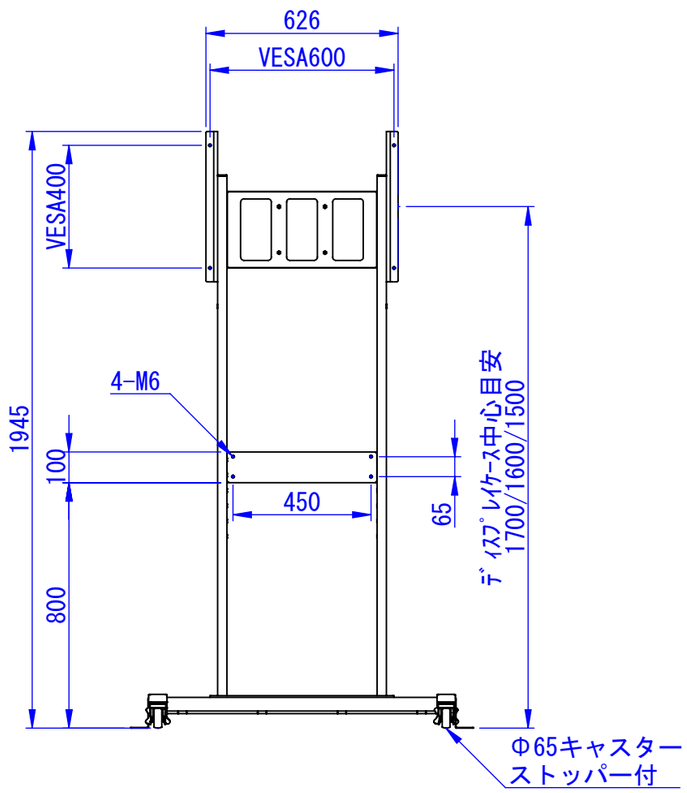

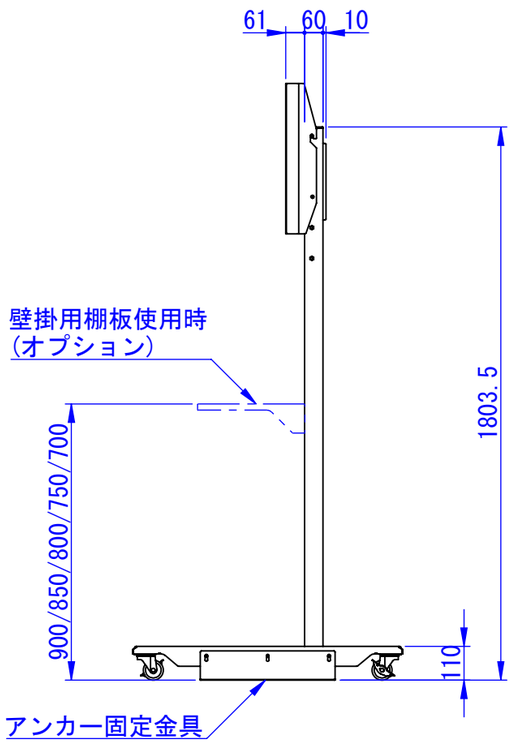

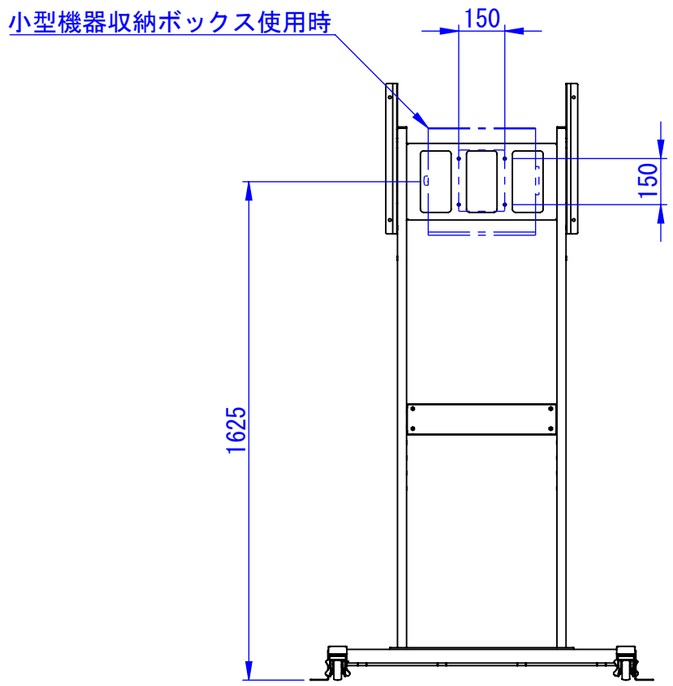

表面処理：N6.0リップル

Designed by	Checked by	Approved by - date	Filename	Date	Scale
D_Higashi	-	-	SDDV155G1001	25/05/21	1:20

エス・ディ・エス株式会社

ﾃﾞｨｽﾌﾟﾚｲｹｰｽ専用移動式ｽﾀﾝﾄﾞ

DC-MS01

Edition -

Sheet 1/1

2025/05/26