RevNo	Revision note	Date	Signature	Checked

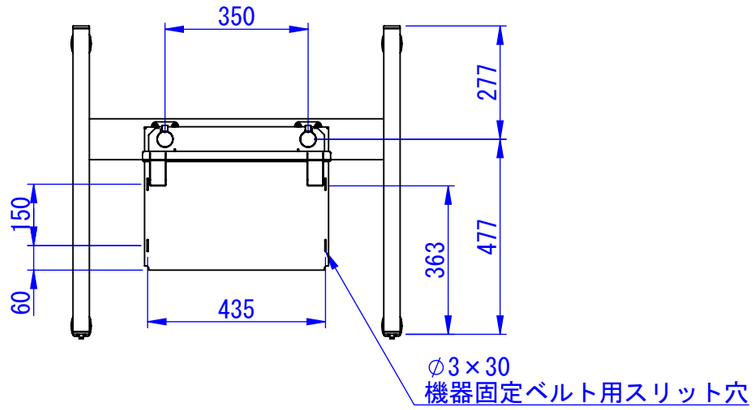

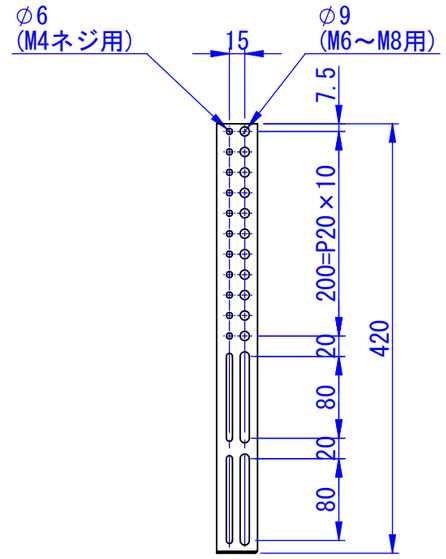

ディスプレイ取付金具詳細

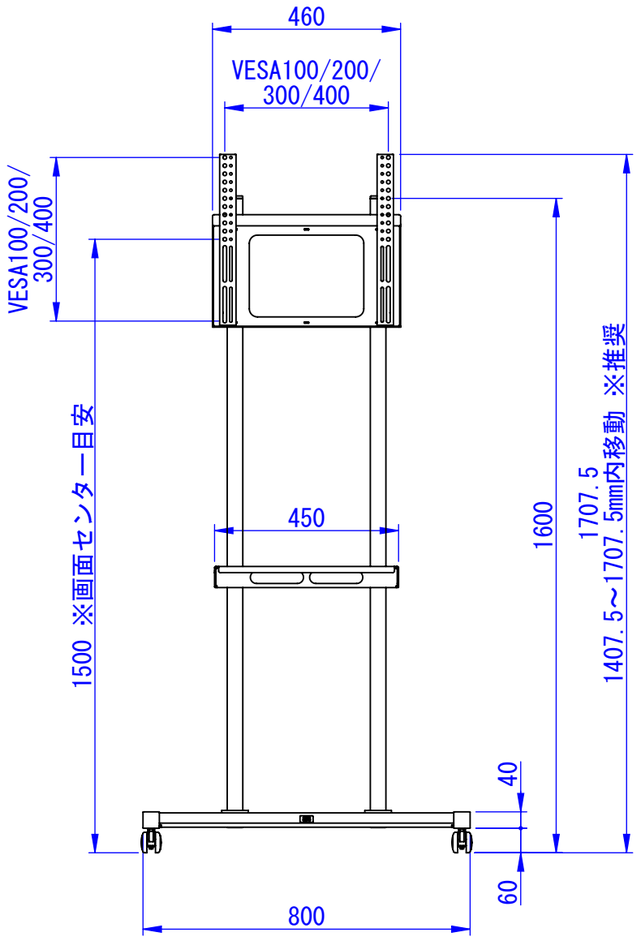

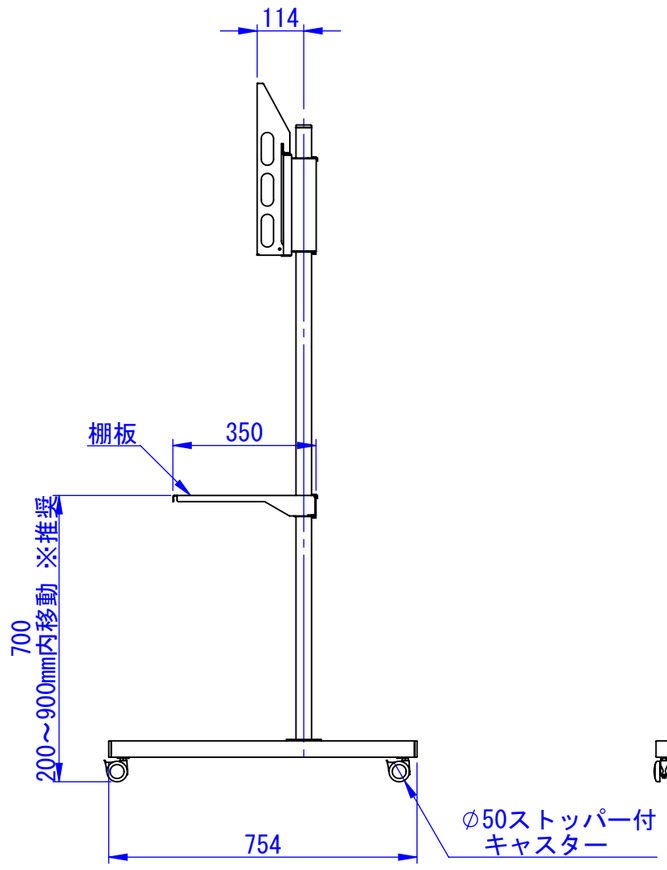

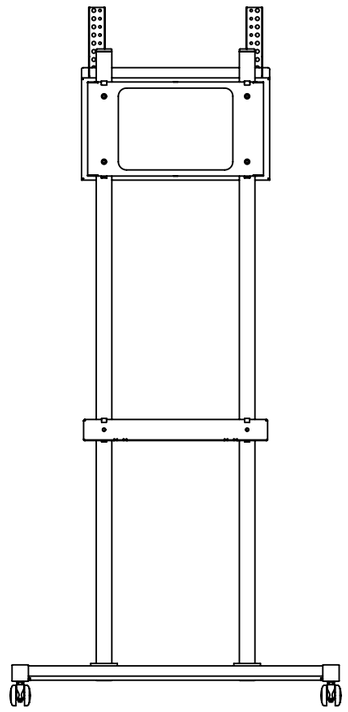

表面処理：
サテンブラック
重量：21kg

Designed by	Checked by	Approved by - date	Filename	Date	Scale
K_Ikeda	-	23/03/09	-	17/01/16	1:15

エス・ディ・エス株式会社

LPS-K55

SDDV098G0001	Edition	Sheet
	-	1/1

2023/03/09