RevNo	Revision note	Date	Signature	Checked

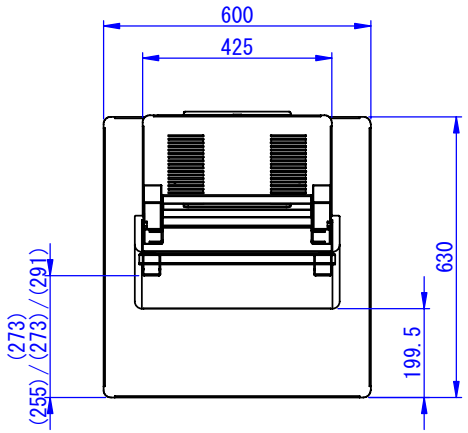

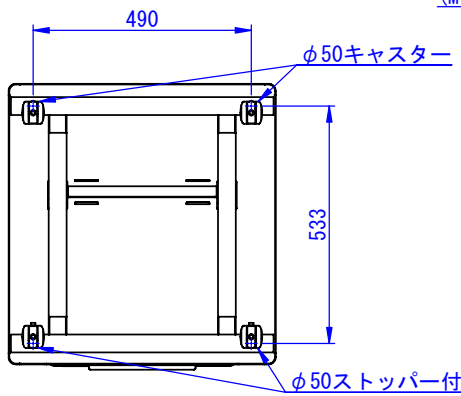

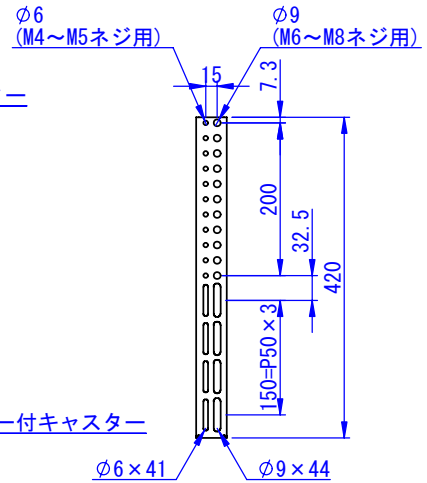

ディスプレイ取付金具詳細

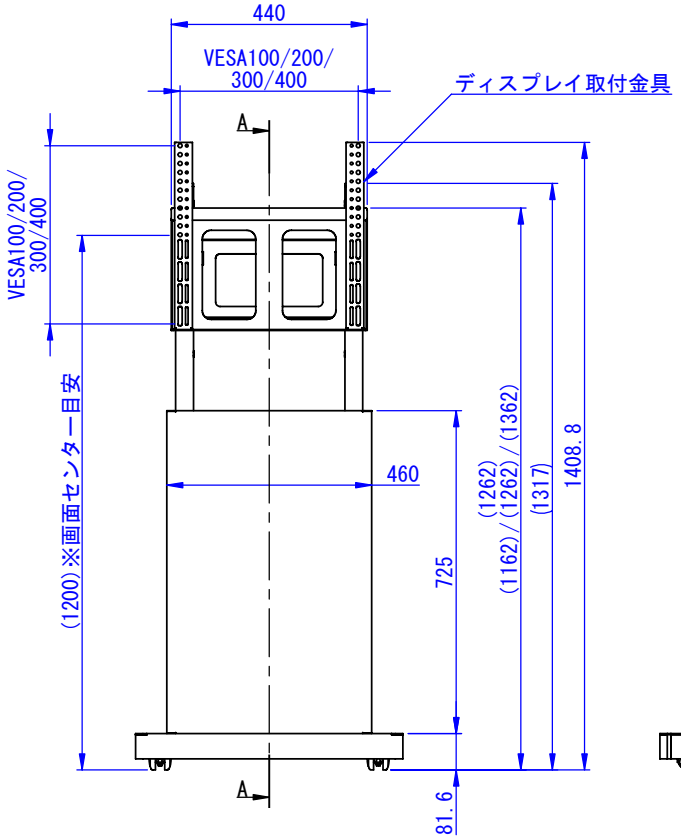

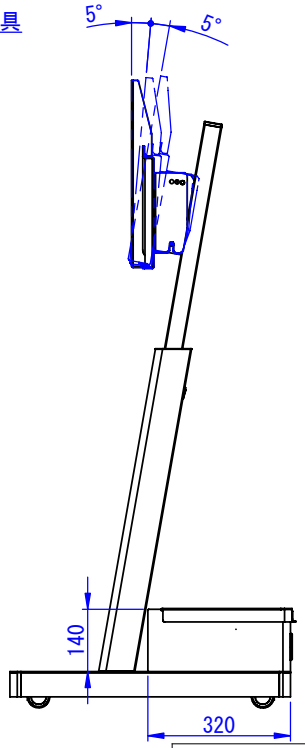

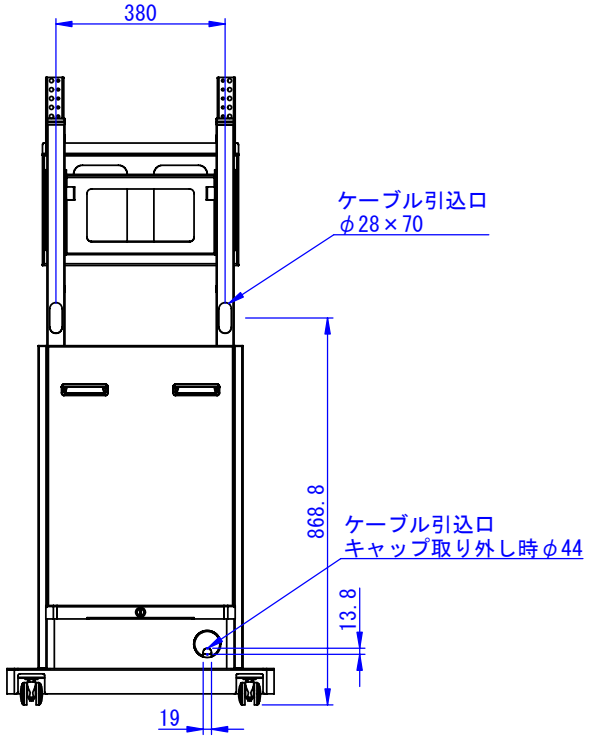

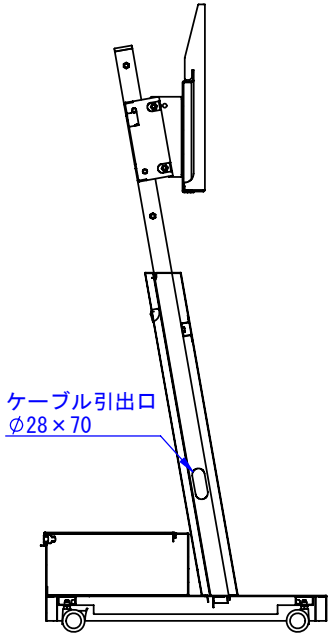

断面図 A-A

表面処理：
DSS-M32B3：サテンブラック
DSS-M32W3：N9.5ﾂﾔ有り
重量：31kg

2016/12/13

Designed by	Checked by	Approved by - date	Filename	Date	Scale
Y_Watanabe	-	16/11/25	-	14/04/01	1:12

エス・ディ・エス株式会社

DSS-M32B3/DSS-M32W3

SDDV054G1003 | Edition | Sheet 1/1