RevNo	Revision note	Date	Signature	Checked

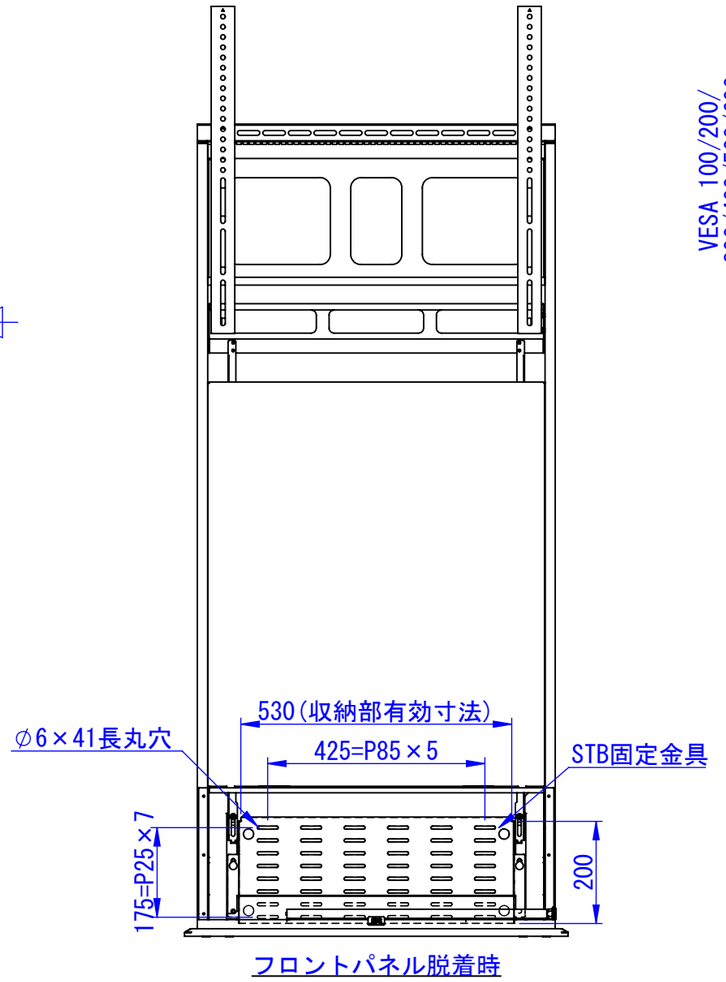

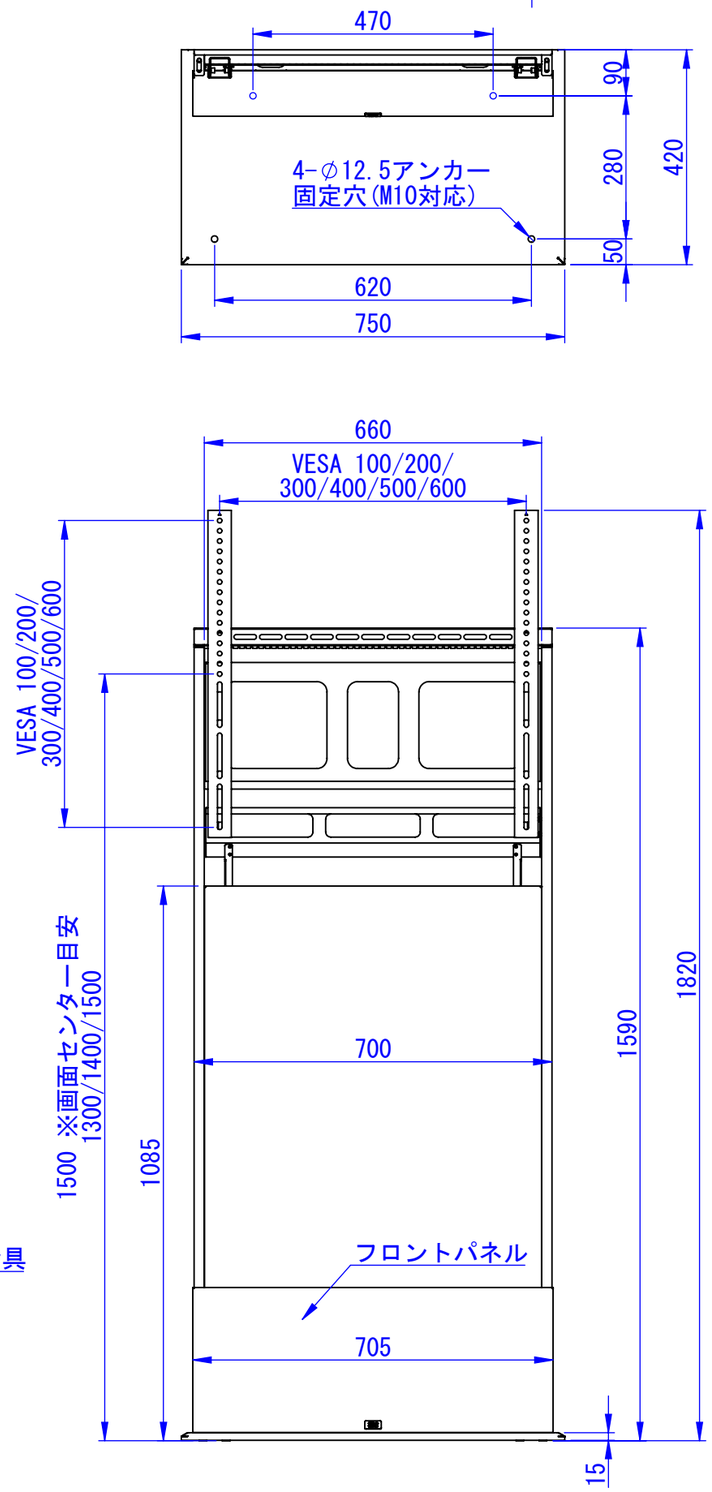

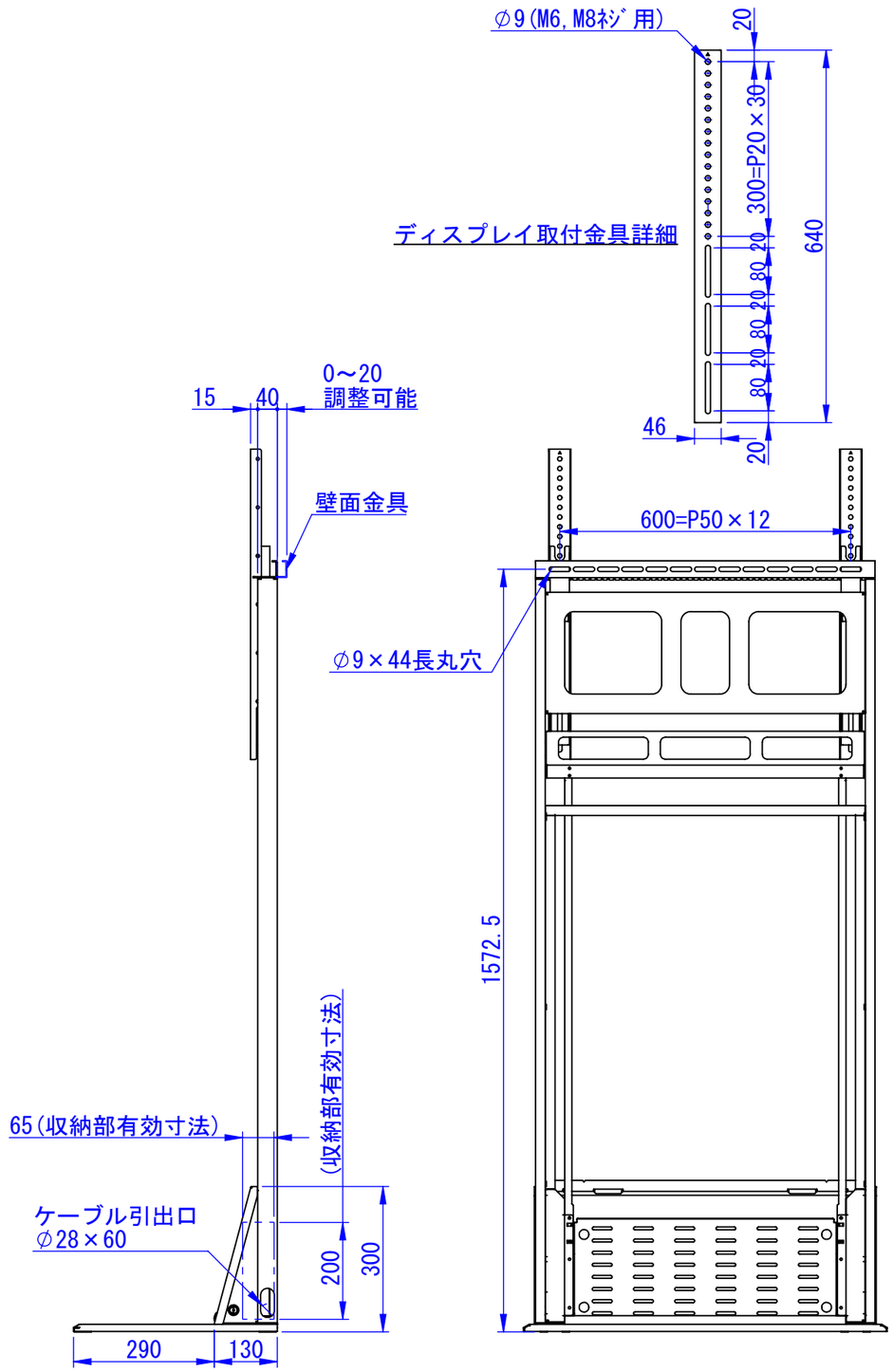

表面処理：サテンブラック

Designed by	Checked by	Approved by - date	Filename	Date	Scale
K_Ikeda	-	-	SDDV198G0001	26/04/15	1:12

エス・ディ・エス株式会社

大型ﾃﾞｨｽﾌﾟﾚｲ用薄型壁寄せﾃﾞｼﾞﾀﾙｻｲﾈｰｼﾞｽﾀﾝﾄﾞ

DS-WT60

Edition	Sheet
-	1/1

2026/04/22