RevNo	Revision note	Date	Signature	Checked

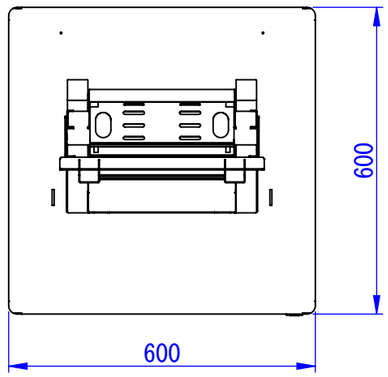

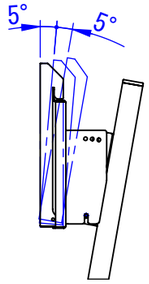

チルト詳細

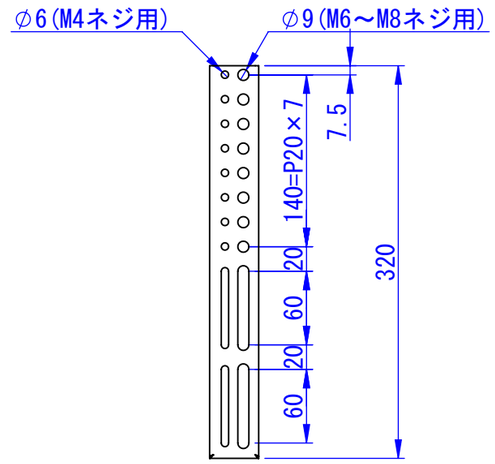

ディスプレイ取付金具詳細

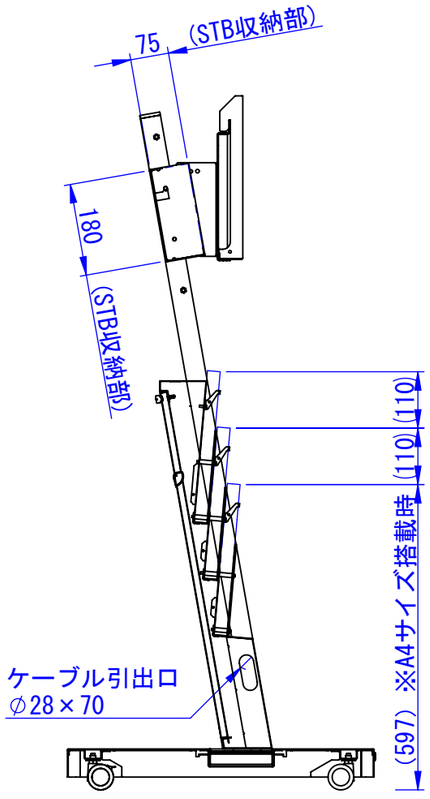

断面図 A-A

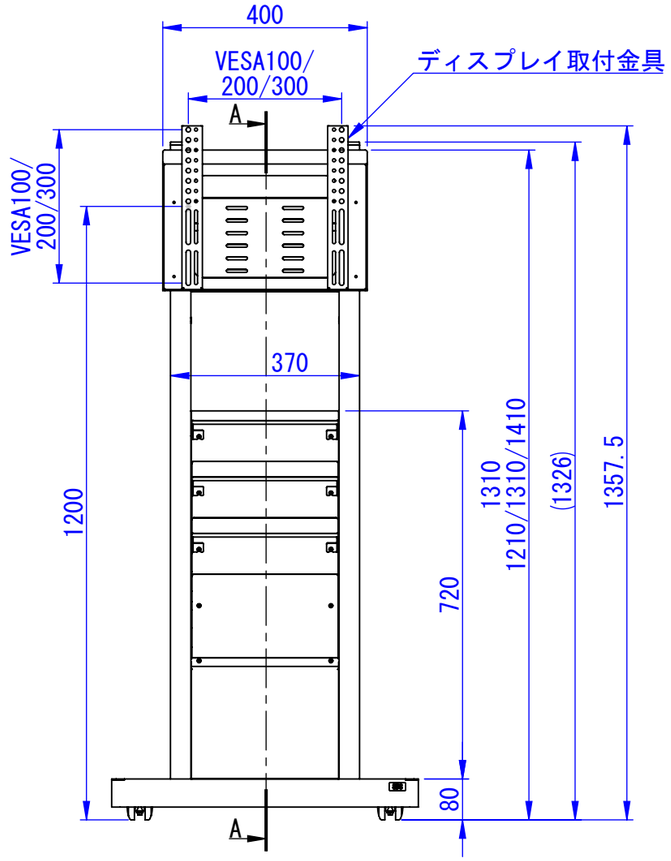

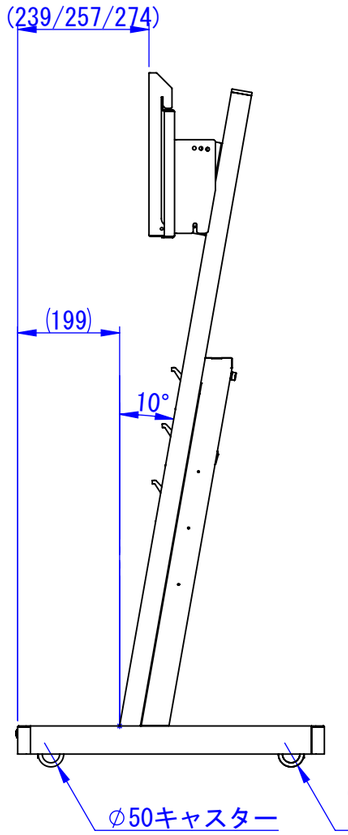

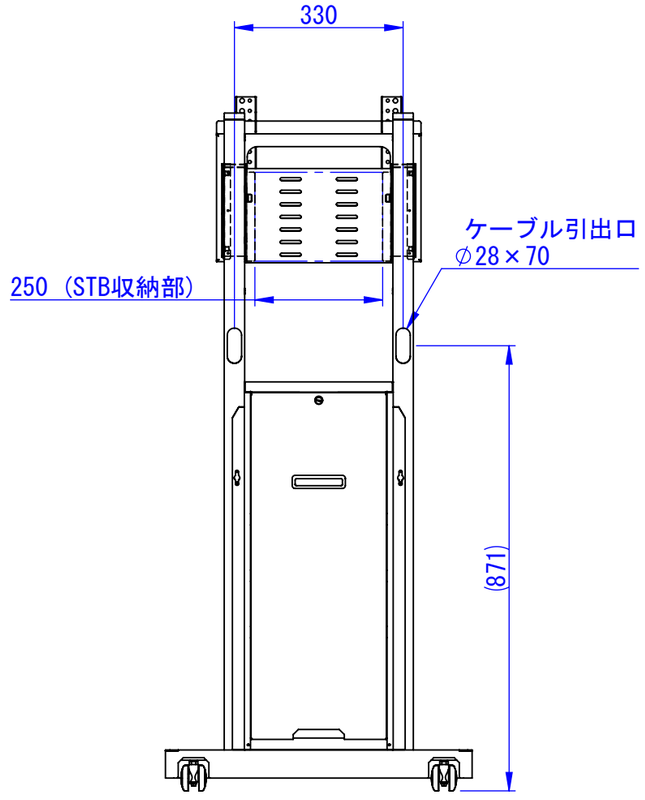

表面処理
DS-S15B4：ｻﾃﾝﾌﾞﾗｯｸ
DS-S15W4：N9.5ﾂﾔ有り
重量：31kg
カタログ収納部寸法：W250×D25

Designed by	Checked by	Approved by - date	Filename	Date	Scale
K_Ikeda	-	23/03/10	-	19/10/15	1:12

エス・ディ・エス株式会社

DS-S15B4 / DS-S15W4

SDDV129G0004 | Edition - | Sheet 1/1

2023/03/10