RevNo	Revision note	Date	Signature	Checked

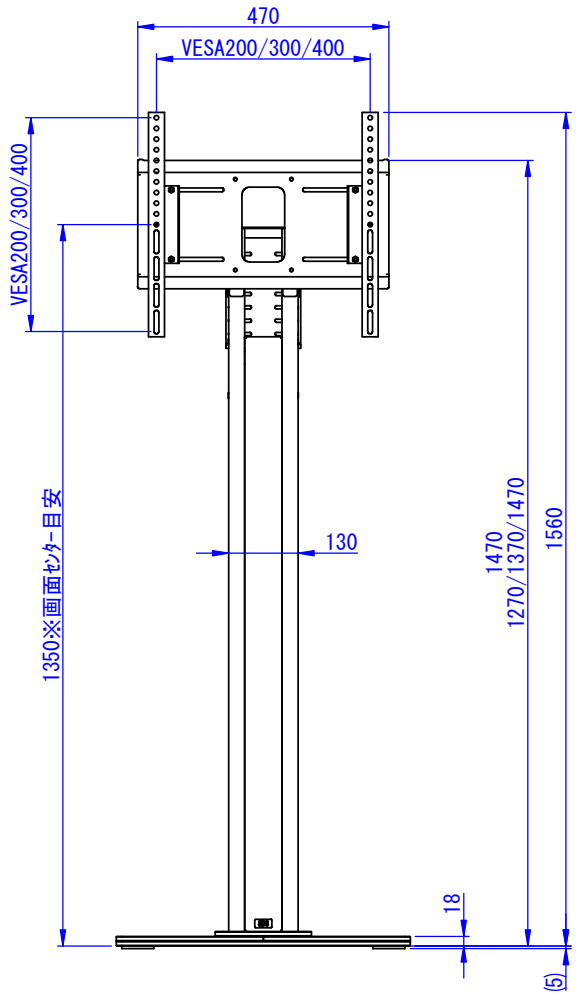

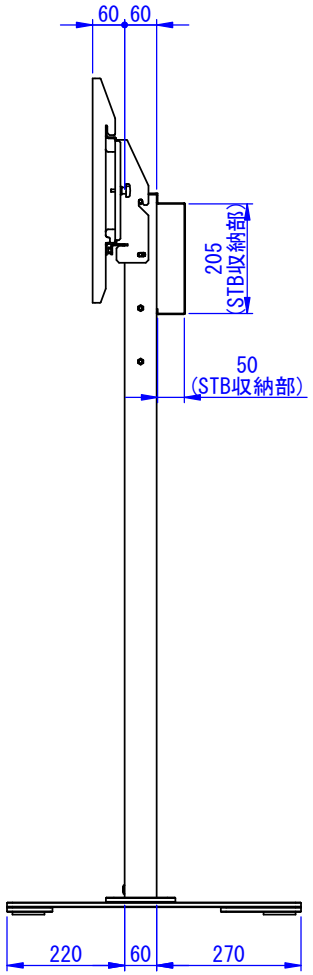

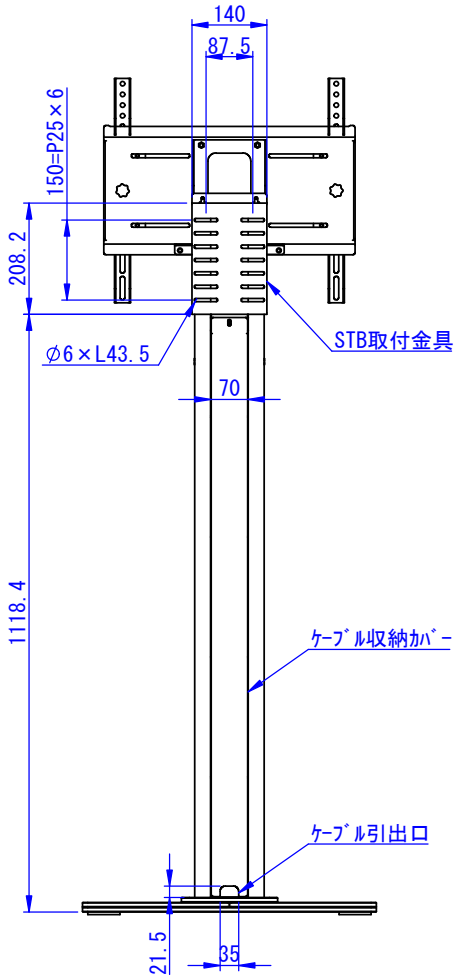

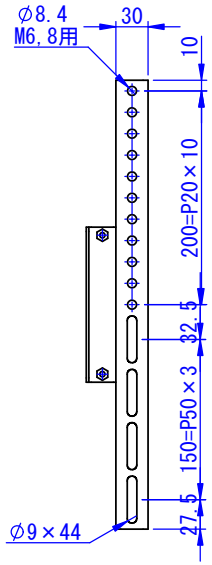

ディスプレイ取付金具詳細

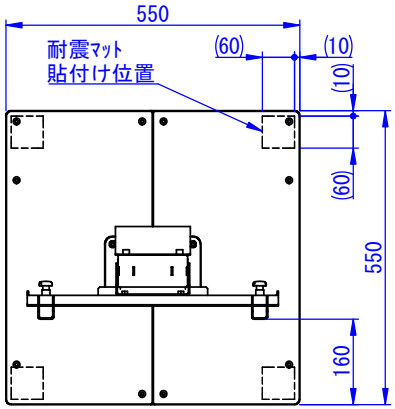

上面図

表面処理：サテンブラック

Designed by	Checked by	Approved by - date	Filename	Date	Scale
K_Kitamura	-	-	SDDV187G0001	24/09/18	1:10

エス・ディ・エス株式会社

DS-GF35

SDDV187G0001

Edition	Sheet
-	1/1

2024/10/29