RevNo	Revision note	Date	Signature	Checked

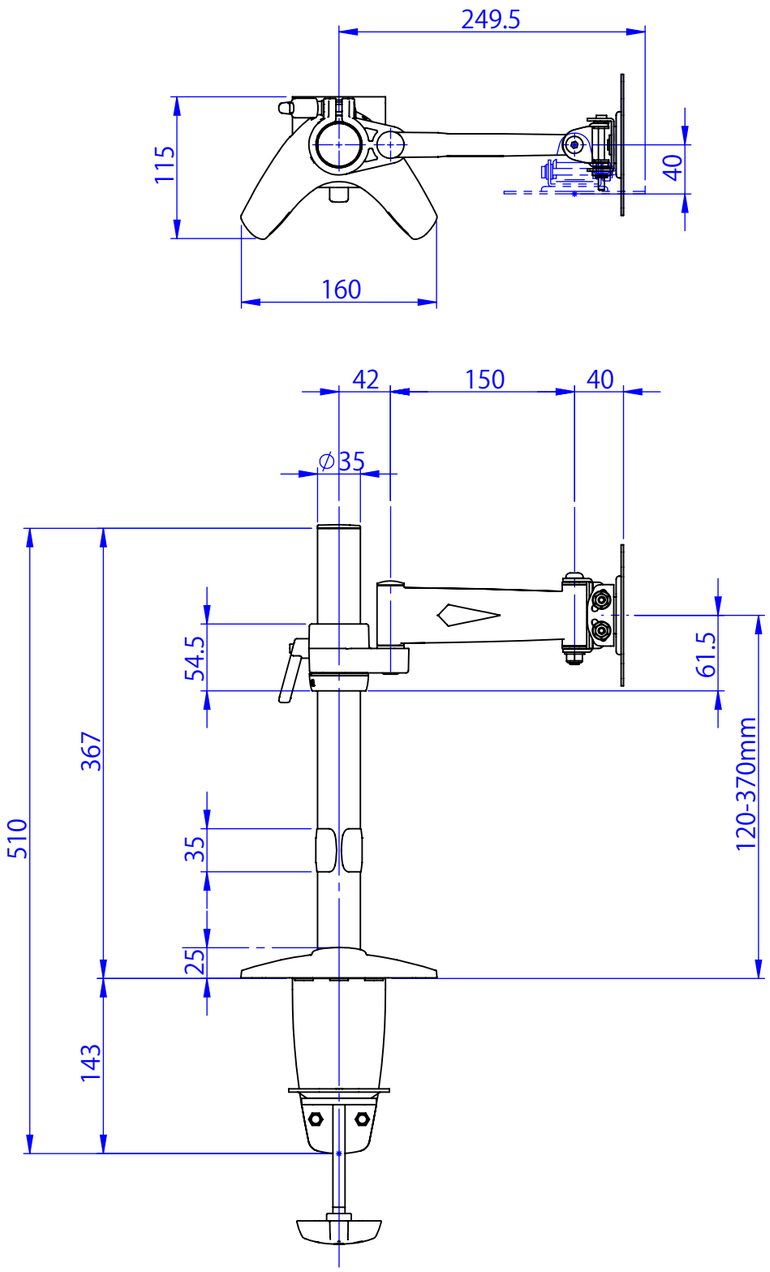

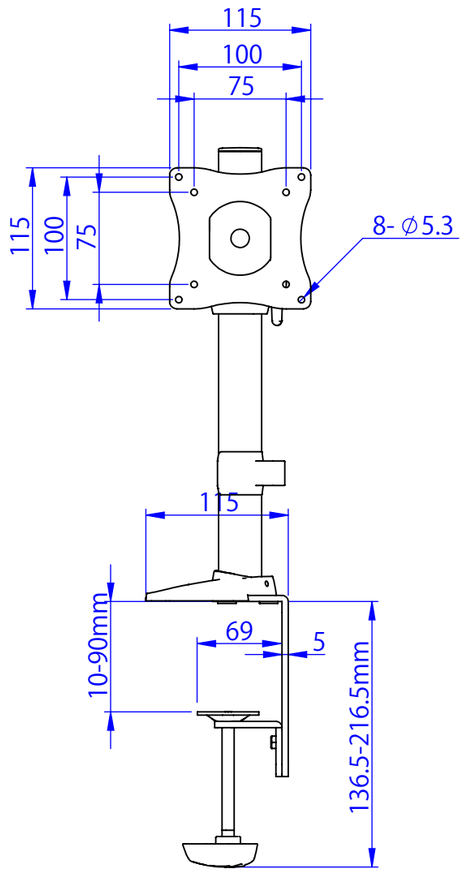

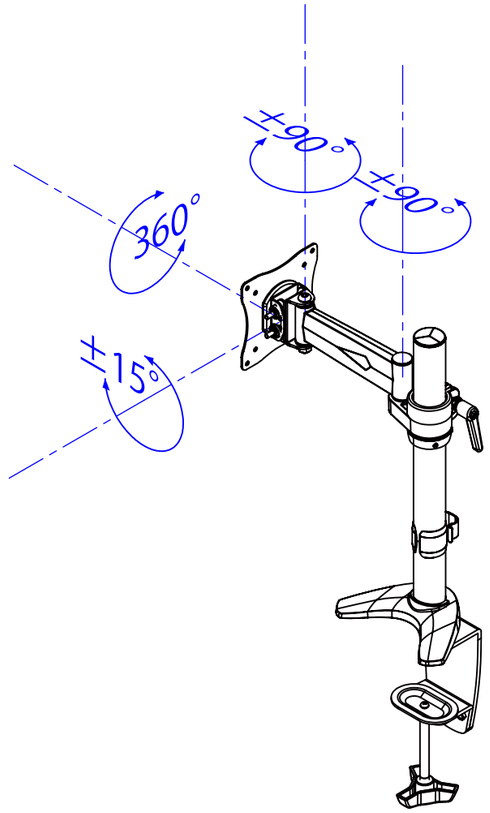

表面処理：
-
重量：2.5kg

Designed by	Checked by	Approved by - date	Filename	Date	Scale
t_masamizu	-	16/11/25	-	14/06/20	1:5

エス・ディ・エス株式会社

ARM-L11 仕様図

SDMA001G1001

Edition -

Sheet 1/1

2014/07/01